Shenzhen Pinlong E-Commerce Co., Ltd.
Web: www.naipocare.com
E-mail: support@naipocare.com
Add: Huanan City Electronic Trading Building P05
Room 116, Longgang District, Shenzhen, China.

CE

Made in China

Naipo

User Manual

Full Body Music Massage
Chair with Kneading&Tapping

Model：MGCHR-A150

Contents

English ---------------------------------- 01~07
Deutsch ---------------------------------- 08~14
Français ---------------------------------- 15~21
Español ---------------------------------- 22~28
Italiano ---------------------------------- 29~35

Introduction

Thank you for purchasing the Naipo Full Body Music Massage Chair with Kneading & Tapping. Please read this user manual carefully and keep it in a safe place for future reference. If you need any assistance, please contact our support team with your product model number and Amazon order number.

Safety Instructions

1. Usage environment

- Please don't use it under high temperature and moist environment such as bathroom.
- Please don't use it immediately while the environmental temperature changes sharply.
- Please don't use it under heavy-dusty or caustic environment.
- Please don't use it where there is not enough space or not good ventilation.

2. Health precautions

If you are experiencing health complication or conditions as stated below, please consult your doctor before use:

- Suffering from heart disease
- Pregnancy
- Any health concerns

3. When the product should not be used

- This unit should not be used by children or invalids without adult supervision.
- If the cover or leather is damaged.
- If water is accidentally spilled onto the appliance.
- If the user feels abnormal or severe pain during the massage.
- If the user detects any malfunction or other abnormal during operation.

Package Contents

- 1 x Massage Chair
- 1 x User Manual
- 1 x Charger

Product Diagram

1. Pillow
2. Buttock Air Bags
3. Remote Board
4. Seat Cushion
5. Front Cover Board
6. Bluetooth Digital Box
7. Back Cushion
8. Cellphone Box
9. Armrest
10. Side Cover
11. Back Cover
12. Caster
13. Power Line and Plug
14. Power Line Socket
15. Fuse Box
16. Power Switch

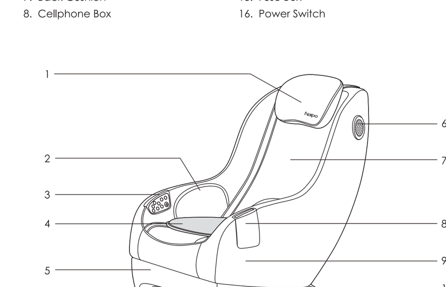

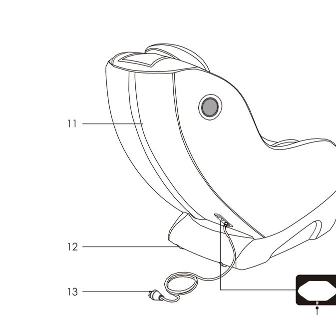

Product Operation Guide

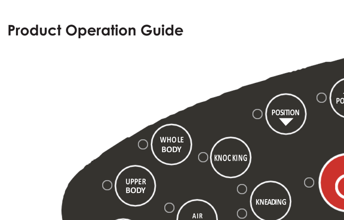

1. Switch on the machine

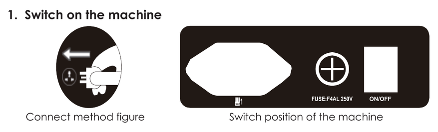

Connect method figure　　Switch position of the machine

2. Start to massage

- Press the red button to start massage.
- Enter to whole body massage model to massage automatically, you can choose other models also.

A) Auto massage

Description	Button	Massage Features	Display
Auto Massage	WHOLE BODY	Massage your whole body	See the buttons light
	UPPER BODY	Massage your upper body	See the buttons light
	LOWER BODY	Massage your lower body	See the buttons light

B) Upper body manual massage

Description	Button	Description	Display
Manuals	KNEADING	Two-directional kneading, unidirectional kneading	See the Buttons light
Massage Position Adjustment	KNOCKING	Strong and weak speed	See the Buttons light
	POSITION ▲	Massage hand move up	See the Buttons light
	POSITION ▼	Massage hand move down	See the Buttons light

C) Lower body air massage by manual

Description	Button	Description	Display
Air Pressure	AIR PRESSURE	Air massage on your buttocks, strong, medium, weak to adjustable	See the Buttons light

3. Music Play By Bluetooth Operation Instructions Operational Method:

- Enter the smart device menu, turn on "Setting"– choose "Bluetooth" – turn on "Bluetooth" – auto searching new Bluetooth devices.
- The smart device will find the relevant Bluetooth model as (IMCM-0066), and ask if connect, choose "YES" or "CONFIRM".
- Enter the password "0000 or 1234" then "CONFIRM" to finish the match.
- Open your music player on the smart device and choose the music to play .

Attention: Every Bluetooth model is subject to the actual searched Model , as "IMCM-0066 or IMCM-0061 or IMCM-0088…etc", every Bluetooth is unique.

4. Usage of the Seat Cushion

With extra cushion on your seat, can relieve the hardness on your buttock, the users can decide to use it or not. Or you can disassemble it.

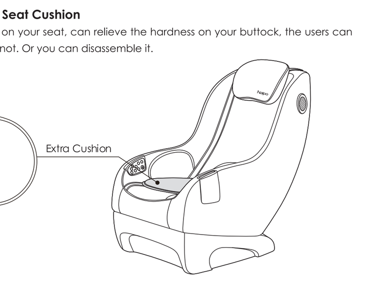

5. Turn Off Power, Stop Massage

- In massage process, press red button, or the time is out, all the massage function will stop, and the massage nodes restore.
- After the restoration, turn off the power.

Figure (turn off the power)

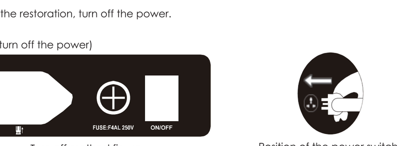

Turn off method figure　　Position of the power switch

Product Maintenance

TO CLEAN

- Close the power button and unplug the unit before cleaning.
- Clean this product by dry cloth. Don't use thinner, benzene or alcohol.

CAUTION

- Do not move the chairs with its casters on bumpy ground or in a narrow space. Two people are required to lift the chair, and main lift point on the front cover board and back cover for moving.
- Make sure that the power off and take off the power line before moving.

Warranty & Customer Support

For questions, assistance, support, or warranty claims, please contact us at the address below that corresponds with your region. Please include your Amazon order number and product model number.

Website: www.naipocare.com
Email: support@naipocare.com

Troubleshooting

Conditions	Solutions
Not operating	1. Check if the plug is connected properly. 2. Press the "POWER" button.
During operation, the appliance is not operating	1. Check the plug is connected properly. 2. Press the "POWER" button again. 3. After the appliance has cooled down, press the "POWER" button again.
Motor sounds while in usage	It is nature movement voice.

Product Specifications

Product Name	Naipo Full Body Music Massage Chair with Kneading&Tapping
Model	MGCHR-A150
Power Source	110-120 V 220-240 V
Power Frequency	60 Hz 50 Hz / 60 Hz
Power Consumption	45 W
Default Timer	20 Minutes
Dimensions (Length / Width / Height)	91.5*61.5*87.3 cm 36.02*24.21*34.37 inches
Weight	25 KG / 55.12 Pounds
Noise	≤55 dB
Safety structure	Class I

* Please note: Naipo can only provide after sale service for products purchased directly from Naipo. If you have purchased from a different seller, please contact them directly for service or warranty issues.

Einführung

Vielen Dank für den Einkauf von Naipo Voll Körper Musik Massage-Stuhl mit Knet & Tapping. Bitte lesen Sie diese Bedienungsanleitung sorgfältig durch und bewahren Sie diese an einem sicheren Ort ,um die Referenz in der Zukunft. Wenn Sie irgendwelche Hilfe benötigen, kontaktieren Sie bitte mit unserem Support-Team mit Ihrer Produkt-Modellnummer und Amazon-Bestellnummer.

Sicherheitshinweise

1. Anwendungsumgebung

- Verwenden Sie es nicht unter der hochen Temperatur und feuchten Umgebung wie Badezimmer.
- Verwenden Sie es nicht sofort, wenn die Temperatur in die Umgebung stark sich ändert.
- Verwenden Sie es nicht unter der stark staubigen oder ätzenden Umgebung.
- Verwenden Sie es nicht, wenn es kein genügend Platz oder keine gute Belüftung vorhanden gibt.

Gesundheitsschutzmaßnahmen

Wenn Sie gesundheitliche Komplikationen oder Erkrankungen haben, wie unten angegeben, konsultieren Sie bitte Ihren Arzt vor der Anwendung:

- Leiden von Herzerkrankungen
- Schwangerschaft
- Gesundheitliche Bedenken

1. Wenn das Produkt nicht verwendet werden sollte

- Dieses Gerät darf nicht von Kindern oder Invaliden ohne Aufsicht von Erwachsenen benutzt werden.
- Wenn die Abdeckung oder das Leder beschädigt wäre.
- Wenn Wasser versehentlich auf das Gerät gelangt wäre.

- Wenn der Benutzer anormale oder starke Schmerzen fühlt während der Massage.
- Wenn der Benutzer irgendwelche Störungen oder andere Abnormal feststellt während des Betriebs.

Paketinhalt

- 1 x Massage-Stuhl
- 1 x Bedienungsanleitung
- 1 x Ladegerät

Produkt Diagramm

1. Kissen
2. Gesäß Airbags
3. entfernt Board
4. Sitzkissen
5. Vorderseite Abdeckblech
6. Bluetooth digitale Kasten
7. Rückenkissen
8. Zelle Telefonkasten
9. Armlehne
10. Seitenabdeckung
11. Rückseite
12. bewegende Rolle
13. Netzleitung und Stecker
14. Steckdose
15. Sicherungskasten
16. Stromschalter

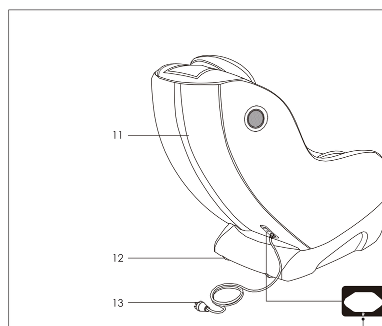

Bedienungsanleitung Führung

1. Schalter von Maschine

erbindungsmethode Bild　　Schalterstellung der Maschine

2. Beginnen Sie zu massieren

Drücken Sie die rote Taste, um die Massage zu starten.

Geben Sie zum Ganzkörpermassagemodell ein, um automatisch zu massieren, Sie können auch andere Modelle wählen.

A) Auto Massage

Beschreibung	Tasten	Massage-Funktionen	Anzeigen
Auto Massage	WHOLE BODY	Massieren Sie den ganzen Körper	Sehen Sie die Tasten Licht
	UPPER BODY	Massieren Sie Ihren Oberkörper	Sehen Sie die Tasten Licht
	LOWER BODY	Massieren Sie den unteren Körper	Sehen Sie die Tasten Licht

B) Handmassage von Oberkörper

Beschreibung	Tasten	Beschreibung	Anzeigen
Bedienungsanleitungen	KNEADING	Zwei Richtungs Kneten, unidirektionales Kneten	Siehe das Tastenlicht
	KNOCKING	Starke und schwache Geschwindigkeit	Siehe das Tastenlicht
Positionseinstellung von Massage	POSITION ▲	Massage Hand bewegt sich nach oben	Siehe das Tastenlicht
	POSITION ▼	Massage Hand bewegt sich nach unten	Siehe das Tastenlicht

3. Die Betriebsmethoden von den Musikwiedergabe durch den Bluetooth-Betrieb:

Smart Device-Menü aufrufen, "Setting" aktivieren - "Bluetooth" aktivieren - Bluetooth aktivieren - Automatische Suche nach neuen Bluetooth-Geräten.

Das Smart-Device findet das entsprechende Bluetooth-Modell als (IMCM-0066) und fragt, ob die Verbindung hergestellt werden soll. Wählen Sie "JA" oder "BESTÄTIGEN".

Geben Sie das Passwort "0000 oder 1234" ein, dann "BESTÄTIGEN", um die Übereinstimmung abzuschließen.

Öffnen Sie Ihren Musik-Player auf dem Smart-Gerät und wählen Sie die Musik zu spielen.

Achtung: Jedes Bluetooth-Modell unterliegt dem tatsächlich gesuchten Modell, wie "IMCM-0066or IMCM-0061 oder IMCM-0088 ... usw.". Jedes Bluetooth ist einzigartig.

4. Gebrauch des Sitzkissens

Mit extra Kissen auf Ihrem Sitz, kann die Härte auf dem Gesäß entlasten, können die Benutzer entscheiden, es zu benutzen oder nicht. Oder Sie können es zerlegen.

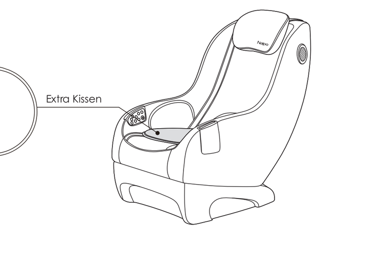

5. Schalten Sie Stromnetz ab, um die Massage zu stoppen

Während des Massage-Prozesses drücken Sie die rote Taste oder ist die Zeit gekommen, wird alle Massage-Funktion zu stoppen, und die Massage Hand wird wiederherstellen.

Schalten Sie nach der Wiederherstellung das Stromnetz aus

Abbildung (Schalten Sie das Stromnetz aus)

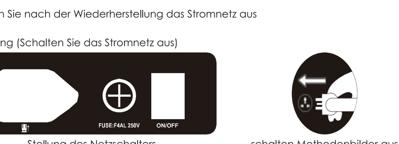

Stellung des Netzschalters　　schalten Methodenbilder aus

Pflege und Wartung des Produkts

Zur Reinigung

- Schließen Sie den Netzschalter ab und ziehen Sie den Netzstecker, bevor Sie das Gerät reinigen.
- Reinigen Sie dieses Produkt mit einem trockenen Tuch. Verwenden Sie keine Verdünner, Benzol oder Alkohol.

Vorsicht

- Bewegen Sie nicht die Stühle mit ihren Rollen auf holprigen Boden oder in einem engen Raum. Zwei Personen sind erforderlich, um den Stuhl zu heben, und den Hauptliftpunkt auf dem vorderen Deckbrett und der hinteren Abdeckung für das Bewegen.
- Stellen Sie sicher, dass die Stromversorgung ausgeschaltet ist und ziehen Sie die Stromleitung vor dem Verschieben.

Gewährleistung und Kunden Support

Bei Fragen, Hilfe, Unterstützung oder Garantieansprüche , kontaktieren Sie uns bitte unter der unten angegebenen Adresse, die Ihrer Region entspricht. Bitte geben Sie Ihre Amazon Bestellnummer und Modellnummer an.

Website: www.naipocare.com
E-Mail: support@naipocare.com

Fehlerbehebung

Bedingungen	Lösungen
außer Betrieb	1. Überprüfen Sie, ob der Stecker ordnungsgemäß angeschlossen ist. 2. Drücken Sie die Taste "POWER".
Während des Betriebs arbeitet das Gerät nicht	1. Prüfen Sie, ob der Stecker ordnungsgemäß angeschlossen ist. 2. Drücken Sie wieder die Taste "POWER" 3. Nachdem das Gerät abgekühlt ist, drücken Sie wieder die Taste "POWER".
Motor klingt während der Benutzung.	Es ist Naturbewegungsstimme.

Spezifikation von Produkt

Produktname	Naipo Ganzkörper-Musik-Massagestuhl mit Knet-Klopfen
Modell	MGCHR-A150
Spannung	110-120 V 220-240 V
Frequenz	60 Hz 50 Hz / 60 Hz
Leistung	45 W
Standardzeitmesser	20 Minutes
Abmessungen (Länge / Breite / Höhe)	91.5*61.5*87.3 cm 36.02*24.21*34.37 inches
Gewicht	25 KG / 55.12 Pounds
Lärm	≤55 dB
Sicherheitsstruktur	Class I

* Bitte beachten Sie: Naipo bietet After Salle nur für Produkte an, die direkt bei Naipo gekauft wurden. Wenn Sie von einem anderen Anbieter erworben haben, wenden Sie sich bitte direkt an dessen Service oder Garantie Support

Introduction

Nous tenons à vous remercier d'avoir fait l'acquisition de ce Fauteuil de massage de tout corps par le pétrissage et le tapotement. Lisez avec attention ce manuel d'instructions dans sonintégralité et conservez-le pour toute consultation future. Si vous avez des questions concernant votre commande, veuillez contacter notre équipe d'aide à la clientèle avec le numéro de modèle et de commande sur Amazon.

Instructions de sécurité

1. Environnement d'utilisation

- Ne l'utilisez pas dans des conditions de température et de humidité élevées, comme la salle de bain.
- Ne l'utilisez pas immédiatement quand la température y réagir de façon excessive.
- Ne l'utilisez pas dans des milieux fortement poussiéreux ou caustiques.
- Evitez de l'installer où il n'y a pas assez d'espace ou mal aéré.

2. Précautions

Si vous rencontrez une ou plus d'une des conditions ci-dessous, veuillez consulter votre médecin avant toute utilisation :

- Souffrant de maladies cardiaques
- Grossesse
- D'autres problèmes de santé

3. Le produit ne doit pas être utilisé:

- Par les jeunes enfants sans la supervision d'un adulte.
- Au cas où la housse out le cuir du masseur seraient endommagés ou incomplets.
- En cas de déversement d'eau sur l'appareil.
- Si vous ressentez des douleurs ou que le massage est désagréable.
- Lorsque les problèmes sont détectés pendant le fonctionnement.

Contenu de la livraison

- 1 x Fauteuil de massage
- 1 x Mode d'Emploi
- 1 x Chargeur

Diagramme de Produit

1. Oreiller
2. Sac d'air de fesse
3. Panneau de contrôle
4. Coussin de siège
5. Couverture avant
6. Connectivité Bluetooth
7. Coussin du dos
8. Connectivité téléphone
9. Accotoirs
10. Protections sur les côtés
11. Protection arrière
12. Roulettes
13. Fiche d'alimentation
14. Prise des câbles électriques
15. Boîte à fusibles
16. Interrupteur

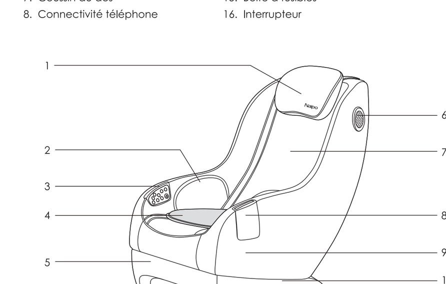

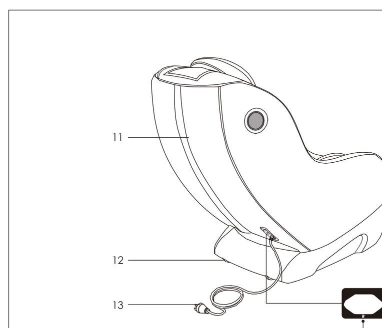

Guide d'utilisation

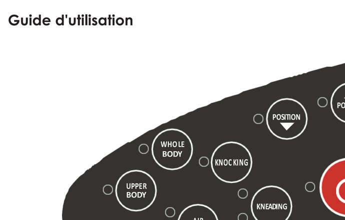

1. Enclencher l'appareil

Méthode de connexion　　Position de l'interrupteur

2. Commencer le massage

- Démarrez le massage en appuyant le bouton rouge.
- Enterez pour un automatique massage du corps entier, on peut également choisir parmi les autres modes de massage.

A) Auto Massage

Nom	Bouton	Caractéristiques	Affichage
Auto Massage	WHOLE BODY	Massage sur le corps entier	Voir le bouton
	UPPER BODY	Massage du haut du corps	Voir le bouton
	LOWER BODY	Massage du bas du corps	Voir le bouton

B) Massage des mains du haut

Nom	Bouton	Caractéristiques	Affichage
Manuals	KNEADING	Deux directions ou unidirectionnel.	Voir le bouton
	KNOCKING	Intensité faible ou fortes	Voir le bouton
Réglage de la position du massage	POSITION ▲	Monter l'endroit de massage	Voir le bouton
	POSITION ▼	Descendre l'endroit de massage	Voir le bouton

C) Massage du bas

Nom	Bouton	Caractéristiques	Affichage
Pression d'air	AIR PRESSURE	Massage par d'air sur la fesse, l'intensités réglables: faible, moyenne et forte	Voir le bouton

3. Opération de Musique par Bluetooth:

- Entrer dans le menu de l'appareil intelligent, activer « Setting » --Choisir « Bluetooth » -- Activer «Bluetooth » --Rechercher automatiquement le nouveau appareil Bluetooth.
- L'appareil intelligent trouvera le modèle Bluetooth relative tels (IMCM-0066), et demandera si vous voulez le connecter, veuillez choisir « YES » ou « CONFIRM ».
- Entrez le mot de passé «0000 ou 1234 », et puis « Confirmer » pour finir la correspondance.
- Ouvrir le lecteur de musique sur l'appareil intelligent et choisir la musique vous aimez.

Attention: chaque modèle bluetooth est soumis au modèle recherché réelle, tels «IMCM-0066 ou IMCM-0061 ou IMCM-0088..., etc », chaque bluetooth est unique.

4. Utilisation de coussin du siège

Le coussin du siège supplémentaire permet de soulager les douleurs sur la fesse, les utilisateurs peuvent décident de l'utiliser ou non. Ou vous pouvez le désassembler.

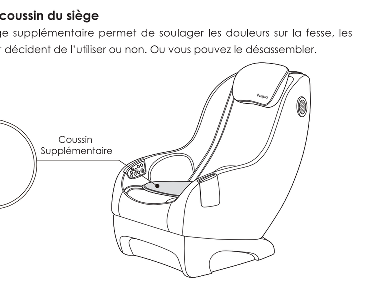

5. Coupez l'alimentation, et arrêter le massage

- Appuyez sur le bouton rouge au cours du processus de massage, ou il arrive au délai, toutes les fonctions de massage s' arrêteront, et les accotoirs se restaurent.
- Après la restauration, coupez l'alimentation, s'il vous plait.

Figure(Coupezl'alimentation)

Position d' interrupteur　　Figure d' alimentation coupée

Maintenance du produit

Nettoyage

- Veuillez appuyer sur le bouton d'alimentation et débrancher l'appareil avant du nettoyage.
- Nettoyez ce produit en l'essuyant soigneusement avec un chiffon doux . N'utilisez pas du diluant, benzène ou l' alcool pour faire le nettoyage.

Avertissement

- Ne pas déplacer la chaise avec ses roulettes sur un terrain accidenté ou dans un espace étroit. Deux personnes sont requises pour le déplacement, et il vaux mieux de tenir le point principal qui se trouve au panneau de couverture avant et arrière pour le déplacer.
- Assurez-vous toujours que l'alimentation est coupée et que le produit est débranché de toute source d'alimentation avant de procéder au déplacement.

Garantie et Support

Pour les questions, assistances, supports ou ce qui concerne la garantie, n'hésitez pas à nous contacter par les moyens ci-dessous. Veuillez offrir le numéro de commande et le modèle du produit pour une référence rapide.

Site: www.naipocare.com
E-mail: support@naipocare.com

Dépannage

Symptômes	Solutions
Ne pas fonctionner	1. Vérifiez si la prise est bien connectée. 2. Appuyez sur le bouton d'alimentation.
L'appareil ne fonctionne pas au cours de fonctionnement	1. Vérifiez si la prise est bien connectée. 2. Appuyez sur le bouton d'alimentation encore une fois. 3. Appuyez sur le bouton d'alimentation encore une fois après avoir attendu son refroidissement.
Il y a des bruits au cours de l'utilisation.	C'est le son naturel d'opération.

Paramètres

Nom du produit	Naipo Fauteuil de massage de tout corps par le pétrissage et le tapotement
Modèle	MGCHR-A150
Source d'électricité	110-120 V 220-240 V
Fréquence de puissance	60 Hz 50 Hz / 60 Hz
Consommation électrique	45 W
Minuteur par défaut	20 Minutes
Dimensions (Longueur/ Largeur/Hauteur)	91.5*61.5*87.3 cm 36.02*24.21*34.37 inches
Poids	25 KG / 55.12 Pounds
Bruit	≤55 dB
Structure de sécurité	Classe I

* Nota: Naipo peut fournir seulement les services après-vente pour les produits achetés directement chez Naipo. Si vous avez acheté auprès d'un vendeur différent, veuillez lui contacter directement pour les questions sur les services ou la garantie.

Introducción

Gracias por la compra de Naipo Música Silla de Masaje de Cuerpo Entero Equipado con Amasadura&Percusión. Por favor, lea atentamente este manual de usuario y mantenerlo en un lugar seguro para futuras referencias. Si usted necesita cualquier ayuda, por favor pongase en contacto con nuestro equipo de soporte con su número de modelo y el número de orden de productos de Amazon.

Instrucciones de Seguridad

1. Instrucciones de Seguridad

- Por favor no lo use bajo alta temperatura y el ambiente húmedo como un baño
- Por favor no usar de inmediato, mientras que la temperatura ambiente cambia drásticamente.
- Por favor no lo use bajo fuerte Dusty o medio cáustico.
- Por favor no utilizar donde no hay espacio suficiente o no una buena ventilación.

2. Precauciones de Salud

Si usted esta experimentando complicaciones de salud o condiciones como se indica a continuación, por favor consulte a su médico antes de usar:

- Que sufren de enfermedad cardiaca
- El embarazo
- Cualquier preocupacion de la salud

3. Cuando el producto no debe ser usado

- Esta unidad no debe ser utilizado por niños o inválidos sin la supervision de un adulto.
- Si la cubierta o piel dañada.
- Si el agua es derramado accidentalmente en el aparato.
- Si el usuario se siente anormal o dolor severo durante el masaje.
- Si el usuario detecta cualquier mal funcionamiento o anormales durante la operación.

Contenido del paquete

- 1 x Sillón de Masage
- 1 x Manual de Usuario
- 1 x Cargador

Producto diagrama

1. Almohada
2. Nalga bolsas de aire
3. Panel de mando
4. Cojín del asiento
5. Junta de cubierta delantera
6. Caja de digital Bluetooth
7. Cojín del respaldo
8. Caja de teléfonos
9. Apoyabrazos
10. Cubierta lateral
11. Contraportada
12. Ruedas
13. Línea de alimentación y el enchufe
14. La línea de alimentación de corriente
15. Caja de fusibles
16. Interruptor de alimentación

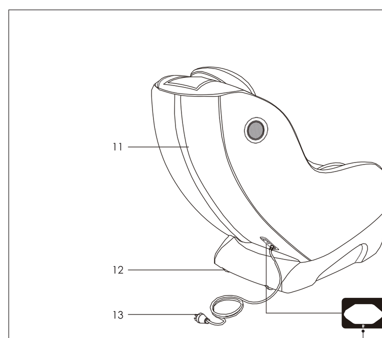

Guía para la operación de productos

1. Encender la Máquina

Método de conexión　　Posición del interruptor de la máquina

2. Empezar a masajear

- Pulse el botón rojo para iniciar el masaje.
- Ingrese a un masaje de cuerpo entero modelo para masaje automáticamente, usted puede elegir otros modelos también.

A) Masaje automático

Descripción	Botón	Características del masaje	Visualización
Masaje automático	WHOLE BODY	Masajear todo el cuerpo	Ver los botones de luz
	UPPER BODY	Masajes a su parte superior del cuerpo	Ver los botones de luz
	LOWER BODY	Masajes a su parte inferior del cuerpo	Ver los botones de luz

B) Superior masaje manual de cuerpo

Descripción	Botón	Descripción	Visualización
Manuales	KNEADING	Dos direccionales amasadura, Unidireccional de amasado	Ver los botones de luz
	KNOCKING	Velocidad fuertes y débiles	Ver los botones de luz
Ajuste de las posiciones de masaje	POSITION ▲	Masaje mano arriba	Ver los botones de luz
	POSITION ▼	Masaje mano Mover abajo	Ver los botones de luz

C) Manual de masaje de aire por la parte inferior del cuerpo

Descripción	Botón	Descripción	Visualización
La presión de aire	AIR PRESSURE	Masaje de aire en tus nalgas, fuerte, medio, débil a ajustable	Ver los botones de luz

3. Música por Bluetooth instrucciones de funcionamiento metodo operativo:

- Introduzca el dispositivo inteligente menu, convertirse en "Configuracion" - Elige "bluetooth" encender "bluetooth" - - auto buscando nuevos dispositivos Bluetooth.
- El dispositivo inteligente se encuentra el correspondiente modelo de Bluetooth (imcm-0066), y preguntar si conectar, elige "sí" o "Confirmar".
- Introduzca la contraseña "0000 o 1234", luego en "Confirmar" para terminar el partido. Abre tu reproductor de música en el dispositivo inteligente y elige la música para jugar.

Atención: cada Bluetooth Modelo está sujeto a la búsqueda de modelo como "imcm-0066or imcm-0061 o imcm-0088... Etc", todos los Bluetooth es único.

4. El uso de cojín del asiento

Equipado con el cojín de asiento extraíble, para mejorar la comodidad de la silla de masajes, puede usted quitarlo si quiere.

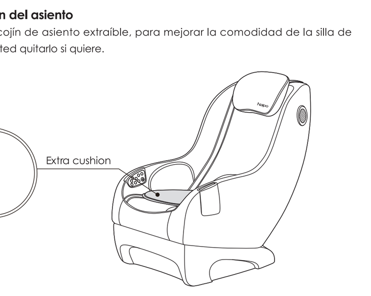

5. Apagar el poder, deja de masaje

- En proceso de masaje, pulse el boton rojo, o el tiempo es salir, de la función de masaje se detendrá, y el masaje mano restaurar.
- Después de la restauración, apagar el poder

La figura (apagar el poder)

Posición del interruptor de alimentación　　Apagar el método gráfico

Producto de mantenimiento

Para limpiar

- Cerrar el botón POWER y desconecte la unidad antes de la limpieza.
- Limpiar este producto con un paño seco.No utilice disolventes, benceno o alcohol.

precaución

- No se mueven las sillas con sus ruedas sobre terrenos accidentados o en un espacio estrecho.Se necesitan dos personas para levantar de la silla, y el ascensor principal punto en la portada y contraportada para mover.
- Asegurese de que el poder despegar y volar la línea eléctrica antes de mudarse.

Garantia y soporte al cliente

Para preguntas, asistencia, apoyo, o reclamaciones de garantia, por favor pongase en contacto con nosotros en la direccion abajo que corresponde con su región.Por favor, incluya su número de pedido y el número de modelo del producto de Amazon.

Sitio web: www.naipocare.com
Email: support@naipocare.com

Solución de problemas

Condiciones	Soluciones
No funciona	1. Consulte si el enchufe está conectado correctamente. 2. Pulse el botón "Power".
Durante la operación, el aparato no funciona	1. Compruebe el enchufe está conectado correctamente. 2. Pulse el botón "Power". 3. Después de que el aparato se ha enfriado, pulse el botón "Power" de nuevo.
El motor suena mientras en uso.	Movimiento de la naturaleza es la voz.

Especificaciones de producto

Nobre del Producto	Naipo Música Silla de Masaje de Cuerpo Entero Equipado con Amasadura&Percusión
Modelo	MGCHR-A150
Voltaje	110-120 V 220-240 V
Frecuencia de la energía	60 Hz 50 Hz / 60 Hz
Consumo de energía	45 W
Default temporizador	20 Minutes
Dimensiones (longitud / anchura / altura)	91.5*61.5*87.3 cm 36.02*24.21*34.37 inches
Peso	25 KG / 55.12 Pounds
Ruido	≤55 dB
Estructura de Seguridad	Grado I

* Por favor Nota: Naipo sólo puede proporcionar después de servicio de venta para productos comprados directamente de Naipo.Si usted ha comprado a otro vendedor, por favor contactar con ellos directamente para el servicio o problemas de garantía.

Introduzione

La ringraziamo per aver scelto il Naipo Poltrona Massaggiante con Musica, Manipolazione & Tamburellare. Si prega di leggere attentamente questo manuale d'utente e salvarlo bene per il riferimento in futuro. Se avessi bisogno qualsiasi assistanza, si prega di contattare il nostro servizio cliente allegando il modello e numero di amazon.

Istruzioni di Sicurezza

1. Ambiente d'Uso

- Non usarlo in ambiente con temperatura alta o umido come il bagno.
- Non usarlo immediatamente quando la temperatura dell'ambiente cambia improvvisamente.
- Non usarlo in ambiente polveroso o caustico.
- Non usarlo dove non c'è spazio sufficiente o no ha una buona ventilazione.

2. Precauzioni

Se si verificano complicazioni o condizioni di salute, come indicato qui di seguito, si prega di consultare il proprio medico prima dell'uso:

- Soffrono di malattie cardiache
- Gravidanza
- Eventuali problemi di salute

3. Non devono usare il prodotto sotto i seguenti situazioni

- Questo dispositivo non deve essere utilizzato da bambini e invalidi senza supervisione di adulto.
- E' danneggiato la copertura o la superficie.
- L'acqua viene versato accidentalmente sull'apparecchio.
- l'utente si sente il dolore anormale o grave durante il massaggio.
- l'utente rileva eventuali malfunzionamenti o altro anomali durante il funzionamento.

Contenuto della Confezione

- 1 x Poltrona Massaggiante
- 1 x Manuale d'Utente
- 1 x Caricabatteria

Diagramma del Prodotto

1. Cuscino
2. Air bags in Fianco
3. Pannello di Controllo
4. Cuscino di Sedia
5. Copertura Anteriore
6. Scatola Digitale Bluetooth
7. Cuscino per la Schiena
8. Slot per il Cellulare
9. Bracciolo
10. Copertura di Fianco
11. Copertura Posteriore
12. Rotella
13. Cavo e Spina
14. Presa d'Alimentazione
15. Scatola dei Fusibili
16. Interruttore di Power

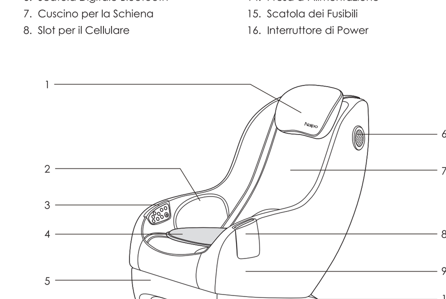

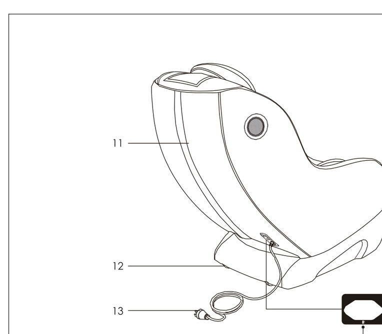

Guida d'Operazione

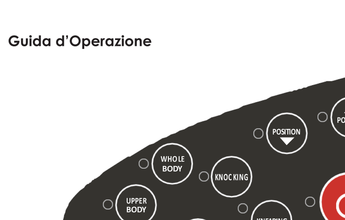

1. Accendere la macchina

Modalità di Connessione　　Interruttore della Macchina

2. Cominciare a massaggiare

- Premere il bottoner rosso per attivare il massaggio
- Entrare la modalità di massaggio di tutto il corpo automaticamente, puoi scegliere anche altre modalità

A) Massaggio Automatico

Descrizione	Bottone	Caratteristiche	Dimostra
Massaggio Automatico	WHOLE BODY	Massaggiare tutto il tuo corpo	Vedi la luce del bottone
	UPPER BODY	Massaggiare la parte superiore del tuo corpo	Vedi la luce del bottone
	LOWER BODY	Massaggiare la parte inferiore del tuo corpo	Vedi la luce del bottone

B) Massaggio Manuale della Parte Superiore del Corpo

Descrizione	Bottone	Descrizione	Dimostra
Manuale	KNEADING	Manipolazione Due-direzionale Manipolazione Unidirezionale	Vedi la luce del bottone
	KNOCKING	Velocità veloce e lento	Vedi la luce del bottone
Regolazione della Posizione del Massaggio	POSITION ▲	I nodimassaggianti muovono su	Vedi la luce del bottone
	POSITION ▼	I modi massaggianti muovono basso	Vedi la luce del bottone

C) Airbag Massaggio Manuale della Parte Inferiore del Corpo

Descrizione	Bottone	Descrizione	Dimostra
Pressione d'Aria	AIR PRESSURE	Regolabile massaggio d'airbag per natica, forte, medio, leggero	Vedi la luce del bottone

3. Musica via Bluetooth Istruzioni Metodo Operativo:

- Entrare il menu del Dispositivo Smart, Scegliere 'Setting' -- 'Bluetooth' -- Accendere 'Bluetooth' -- Cerca automaticamente dispositivi Bluetooth.
- Il dispositivo cercherà il rilevante modello Bluetooth come (IMCM-0066), e chiede se lo connetta, sceglie 'Sì' o 'CONFERMA'.
- Inserire il password '0000' o '1234', poi 'CONFERMA' e finisce l'accoppiata.
- Accendere il lettore di Musica del dispositivo smart e scegliere la musica.

Attenzione: Ogni modello Bluetooth è soggetto al modello cercato attuale, come "IMCM-0066 o IMCM-0061 o IMM-0088 ... etc", ogni Bluetooth è unico

4. Utilizzo del Cuscino per Sedia

Con extra cuscino sul posto, può alleviare la durezza sulla natica, gli utenti possono decidere di utilizzarlo o no. Si può essere rimosso.

5. Spegnimento del massaggio

- Premere il bottone russo durante il massaggio od aspettare fino quando il tempo esuarisca, tutte le funzioni di massaggio si fermano
- Dopo il restauro, scollegare l'alimentazione.

Figura (Spegnimento)

Posizione dell'interruttore d'alimentazione　　Metodo di Scollegare

Manutenzione del Prodotto

PULIZIA

- Prima della pulizia, spegnere il dispositivo e scollegarlo dalla presa.
- Pulire il prodotto con panno asciutto. Non utilizzare solventi, benzene o alcol.

CAUZIONE

- Non muovere la poltrona con le sue rotelle su terreno accidentato o in uno spazio stretto. Sono necessarie due persone per sollevare la sedia, e punto di sollevamento principale sulla copertina anteriore e posteriore per lo spostamento.
- Prima di spostamento, assicurare che è spento ed il cavo d'alimentazione si è scollegato.

Garanzia & Servizio Cliente

Alcuni domande, richieste di assistanza, supporto o di garanzia, contattarci col seguente indirizzo per favore. Si prega di allegare il modello del prodotto e il numero di Amazon.

Sito: www.naipocare.com
Email: support@naipocare.com

Risoluzione dei problemi

Problemi	Soluzioni
Non funziona	1.Controllare che la spina si è collegata propriamente 2.Premere il bottone 'POWER'.
L'apparecchio smettere di funzionare durante il lavoro	1.Controllare che la spina si è collegata propriamente. 2.Premere il bottone 'POWER' di nuovo. 3.Premere il bottone 'POWER' di nuovo dopo che è raffredato.
Suono di Motore durante l'uso.	E' suono normale del dispositivo.

Specificazioni del Prodotto

Nome del Prodotto	Naipo Musica Poltrona Massaggiante con Manipolazione e Tamburellare
Modello	MGCHR-A150
Risorse d'Energia	110-120 V 220-240 V
Frequenza d'Energia	60 Hz 50 Hz / 60 Hz
Consumo d'Energia	45 W
Timer	20 Minutes
Dimensioni (Lunghezza/ Larghezza/Altezza)	91.5*61.5*87.3 cm 36.02*24.21*34.37 inches
Peso	25 KG / 55.12 Pounds
Rumore	≤55 dB
Strutura di Sicurezza	Class I

* Nota bene: Naipo provvede servizio post-vendita solo per prodotti acquistati direttamente da Naipo. Se abbia acquistato da venditori diversi, si prega di contattarli direttamente per il servizio cliente.